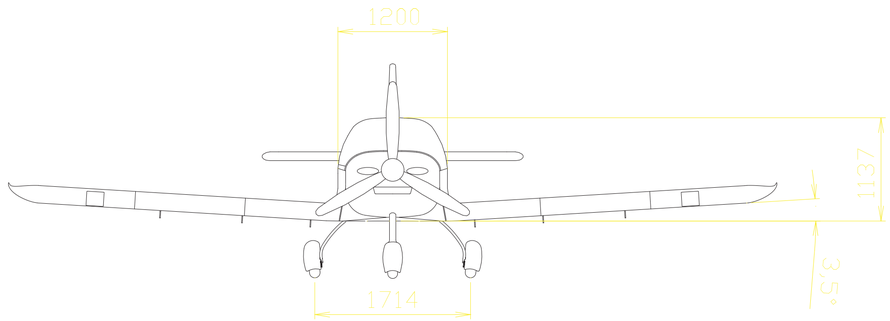
1200
1137
3°5'
1714

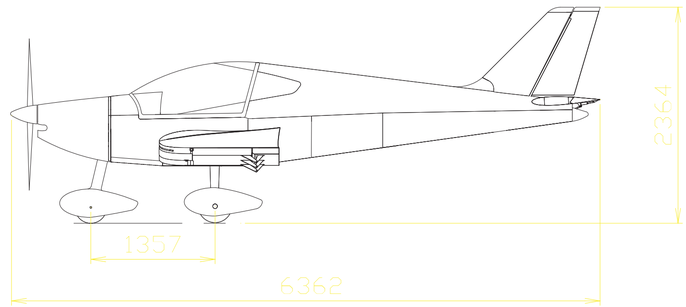
2364
1357
6362

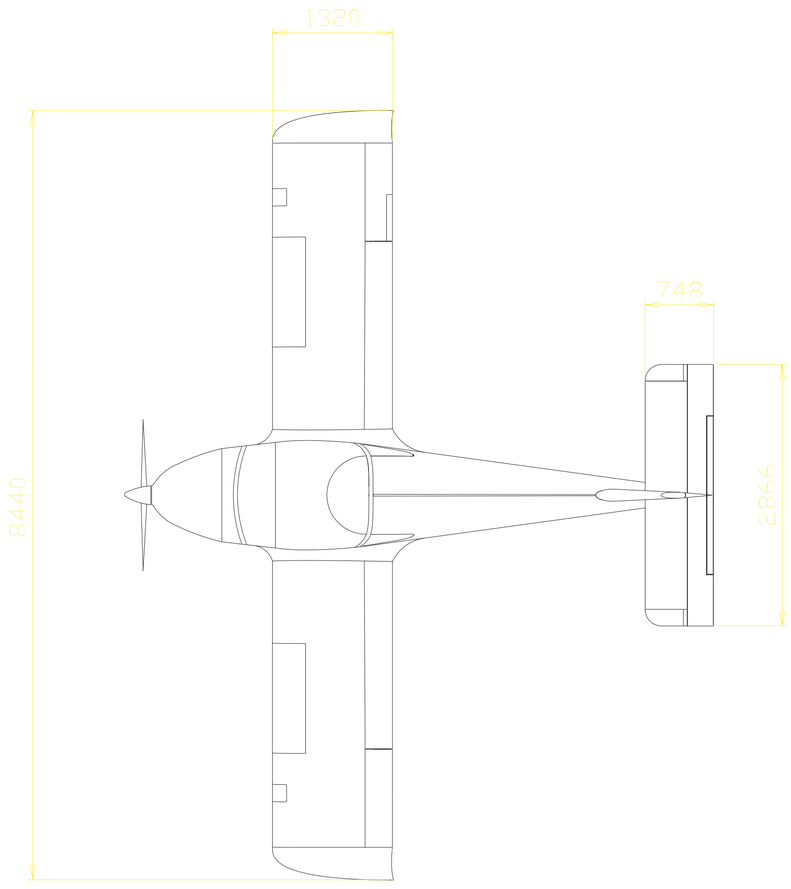
1320
748
8440
2866